Názov spoločnosti:	VPK, s.r.o.
Vytvoril:	Baloga Martin
Telefón:	+421 944 258 730
Email:	info@cerpacia-technika.sk
Dátum:	30.9.2020

Množstvo	Popis
1	**ALPHA3 15-60 130**

Poznámka: Obrázok produktu sa môže líšiť od skutočného produktu

Objednacie č.: 99371950

Výkonné obehové čerpadlo so zapuzdreným rotorom, navrhnuté pre kvapaliny vo vykurovacích sústavách. So špičkovou energetickou účinnosťou (EEI) zaistí dostatočné energetické úspory.

APLPHA 3 disponuje zabudovaným Bluetooth rádiovým prijímačom a je úplne ovládané inteligentným prístrojom cez aplikáciu Grundfos GO Remote. Ponúka asistenciu krok za krokom pri konfigurácii, uvedení do prevádzky a údržbe čerpadla.

ALPHA 3 komunikuje priamo s aplikáciou Grundfos GO Balance, ktorá umožňuje inštalatérom vykonať rýchle a jednoduché hydronické vyváženie.

Funkcia AUTOADAPT, ktorá je integrovaná do vykurovacích telies a podláh, neustále prispôsobuje výkon čerpadla aktuálnej tepelnej požiadavke. AUTOADAPT vyberie riešenie pre optimálny komfort s minimálnou energetickou spotrebou. Vďaka tejto funkcii je uvedenie do prevádzky rýchle, bezpečné a jednoduché.

Funkcie

• Režim pre vykurovacie telesá AUTOADAPT, jednoduchá voľba pre sústavy s dvojtrubkovými vykurovacími telesami

• Režim pre podlahové vykurovanie AUTOADAPT, jednoduchá voľba pre sústavy s podlahovým vykurovaním

• Pre kombinované sústavy s vykurovacími telesami a podlahovým vykurovaním

• Nastaviteľný letný režim na základe hodín umožňuje výber kedy má byť čerpadlo v prevádzke

• Jednoduché užívateľské rozhranie – čerpadlo je komplexne prevádzkované pomocou aplikácie Grundfos GO Remote

• Záznam o alarmovej signalizácii a výstrahách cez Grundfos Go Remote

• Nie je potrebná žiadna externá ochrana motora, tým sa skracuje čas inštalácie

• Zapnutie pri vysokých otáčkach uľahčuje rozbeh pri nepriaznivých podmienkach

• Ochrana proti prevádzke nasucho pri zapnutí a bežnej prevádzke

• Bezúdržbové vďaka prevedeniu so zapuzdreným obežným kolesom a robustným komponentom

• Pripojenie ALPHA zjednodušuje a zrýchľuje priebeh elektrickej inštalácie

• Čerpadlá sú vybavené izoláciou pre minimalizáciu tepelných strát vo vykurovacích sústavách

Čerpadlo disponuje tromi prevádzkovými režimami s vzostupným nastavením, ktoré umožňuje nastavenie čerpadla na daný prevádzkový bod:

• riadenie proporcionálneho tlaku

• riadenie stáleho tlaku

• režim s konštantnou krivkou

Na obrazovke sa objaví aktuálna spotreba elektriny vo W alebo aktuálny prietok v m3/h. Aktuálny prevádzkový stav je zobrazený pomocou LED svetiel.

Množstvo	Popis

Prevedenie čerpadla a vybrané materiály zaručujú dlhú životnosť. Čerpadlo samoodvetrávacie cez sústavu, čo zjednodušuje uvedenie do prevádzky. Kompaktné prevedenie so zabudovanou riadiacou skrinkou sa hodí pre väčšinu inštalácií. Čerpadlo a motor tvoria integrovanú jednotku bez hriadeľovej upchávky. Ložiská sú mazané pomocou čerpanej kvapaliny. Tieto konštrukčné vlastnosti zaručia bezúdržbovú prevádzku.

Teleso čerpadla je vyrobené z liatiny. Teleso a hlava sú povrchovo upravené kvôli odolnosti voči korózií.

Motor s permanentným magnetom zaručí vysoký výkon. Otáčky čerpadla sú riadené pomocou zabudovaného frekvenčného meniča, ktorý sa nachádza v riadiacej skrinke.

Norma pre najvýkonnejšie obehové čerpadlá je EEI ≤ 0.20.

Kvapalina:	
Čerpaná kvapalina:	Voda
Rozsah teploty kvapaliny:	2 .. 110 °C
Vybraná teplota kvapaliny:	60 °C
Hustota:	983.2 kg/m³
Techn.:	
Trieda TF:	110
Schválenia:	VDE,CE,EAC
Materiály:	
Teleso čerpadla:	Šedá liatina EN-GJL-150 ASTM A48-150B
Obežné koleso:	PES 30%GF
Inštalácia:	
Rozsah teploty okolia:	0 .. 40 °C
Maximálny prevádzkový tlak:	10 bar
Potrubná prípojka:	G 1
Hodnota tlaku:	PN 10
Vzdialenosť sac.-výtl.:	130 mm
Elektrické údaje:	
Príkon - P1:	3 .. 34 W
f:	50 / 60 Hz
U:	1 x 230 V
I MAX:	0.04 .. 0.32 A
Krytie IP:	X4D
Izolácia:	F
Iné:	
Energia (EEI):	0.17
Čistá hmotnosť:	1.79 kg
Hrubá hmotnosť:	1.92 kg
Pepravné množstvo:	0.004 m³
Dánčina:	380474060
Švédčina:	5758787
Nórčina:	9043174

Názov spoločnosti: VPK, s.r.o.
Vytvoril: Baloga Martin
Telefón: +421 944 258 730
Email: info@cerpacia-technika.sk
Dátum: 30.9.2020

99371950 ALPHA3 15-60 130

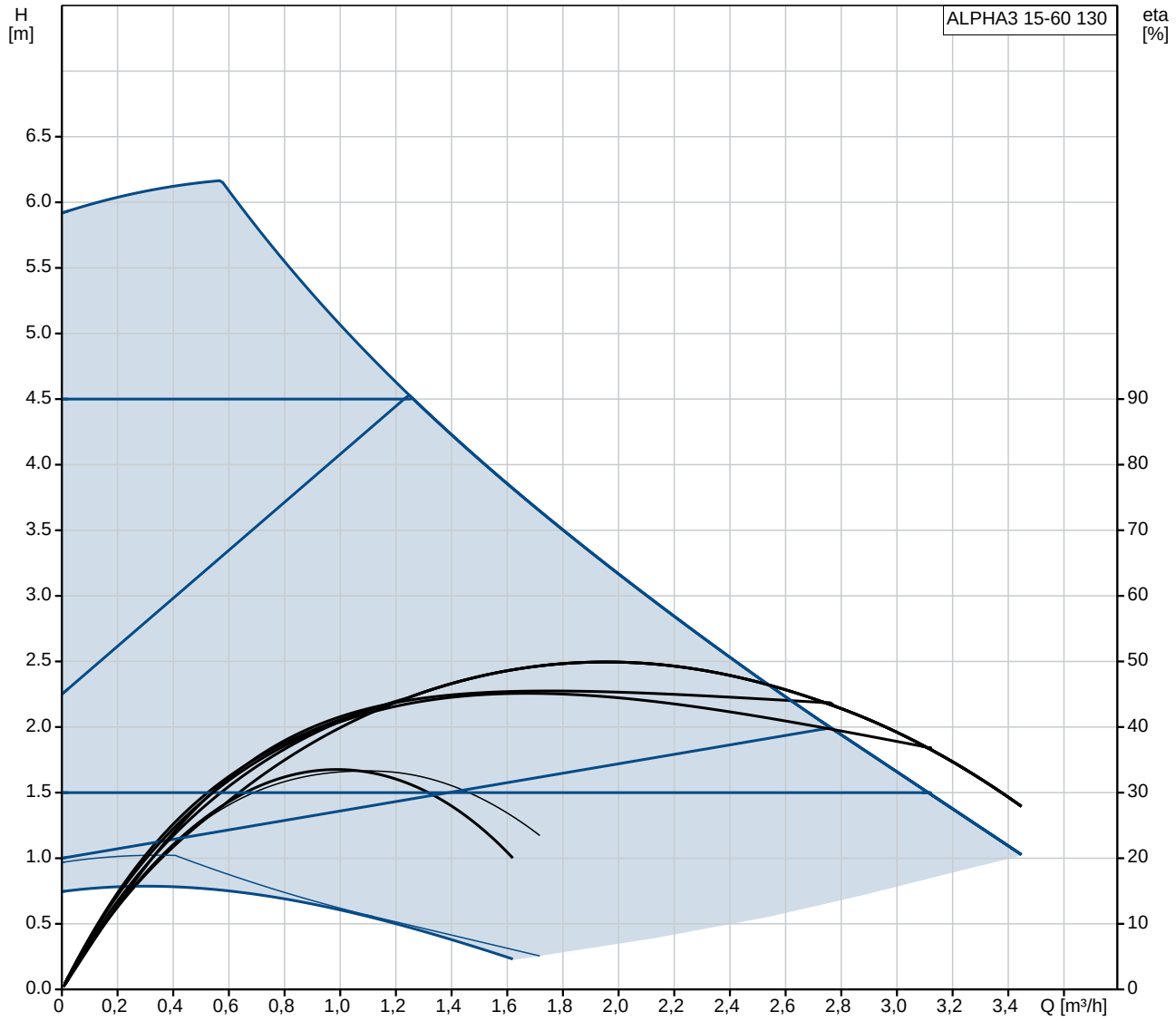

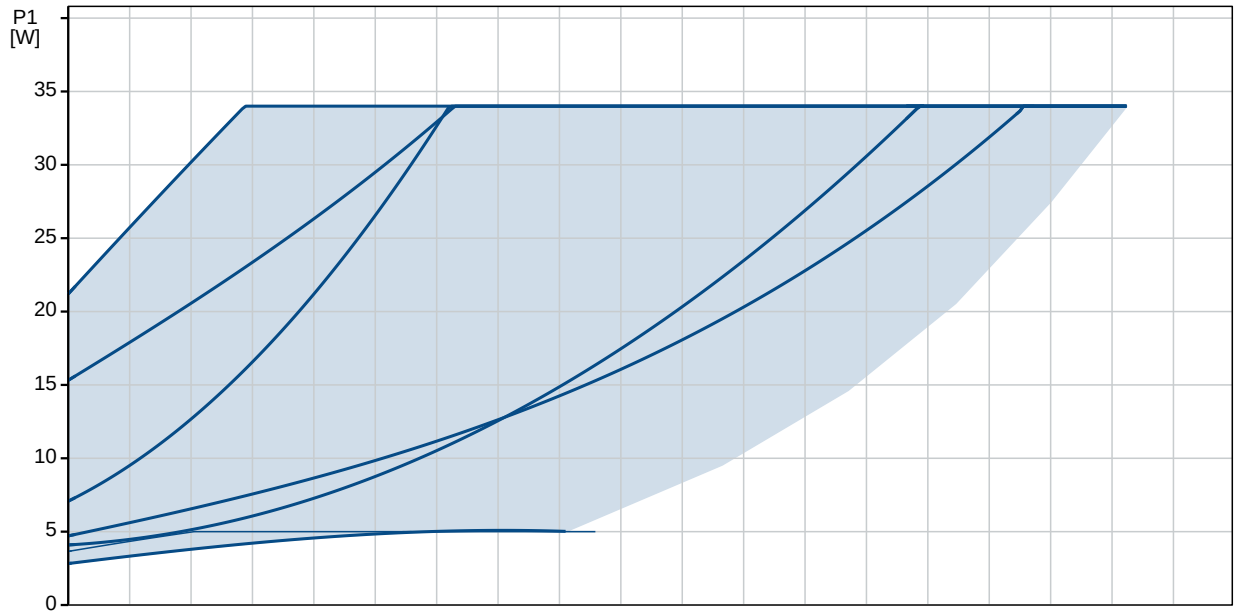

Názov spoločnosti: VPK, s.r.o.
Vytvoril: Baloga Martin
Telefón: +421 944 258 730
Email: info@cerpacia-technika.sk
Dátum: 30.9.2020

Popis	Hodnota
Všeobecné informácie:	
Názov produktu:	ALPHA3 15-60 130
Objednacie číslo:	99371950
Číslo EAN:	5713828026538
Cena:	
Techn.:	
Max. dopravná výška:	60 dm
Trieda TF:	110
Schválenia:	VDE,CE,EAC
Model:	B
Materiály:	
Teleso čerpadla:	Šedá liatina
Teleso čerpadla:	EN-GJL-150
Teleso čerpadla:	ASTM A48-150B
Obežné koleso:	PES 30%GF
Inštalácia:	
Rozsah teploty okolia:	0 .. 40 °C
Maximálny prevádzkový tlak:	10 bar
Potrubná prípojka:	G 1
Hodnota tlaku:	PN 10
Vzdialenosť sac.-výtl.:	130 mm
Kvapalina:	
Čerpaná kvapalina:	Voda
Rozsah teploty kvapaliny:	2 .. 110 °C
Vybraná teplota kvapaliny:	60 °C
Hustota:	983.2 kg/m³
Elektrické údaje:	
Príkon - P1:	3 .. 34 W
f:	50 / 60 Hz
U:	1 x 230 V
I MAX:	0.04 .. 0.32 A
Krytie IP:	X4D
Izolácia:	F
Motorová ochrana:	ŽIADNY
Teplotná ochrana:	ELEC
Riadiace jednotky:	
Aut. nočná prevádzka:	Vrátane automat. nočnej reduk. prevádzky
Pos term box:	6H
Iné:	
Energia (EEI):	0.17
Čistá hmotnosť:	1.79 kg
Hrubá hmotnosť:	1.92 kg
Pepravné množstvo:	0.004 m³
Dánčina:	380474060
Švédčina:	5758787
Nórčina:	9043174

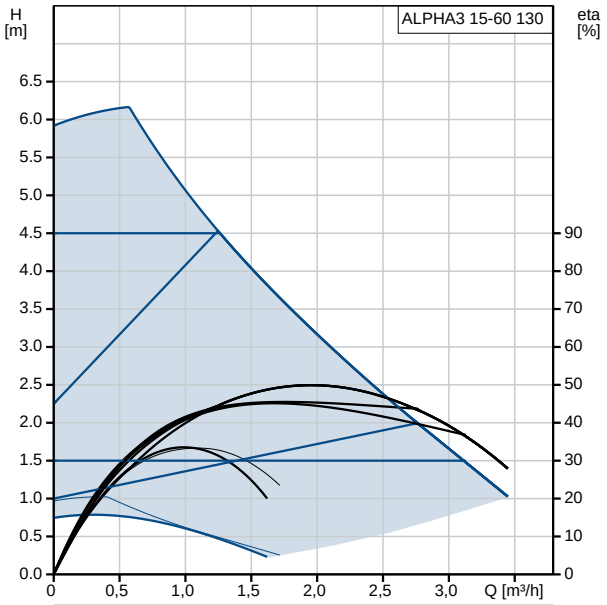

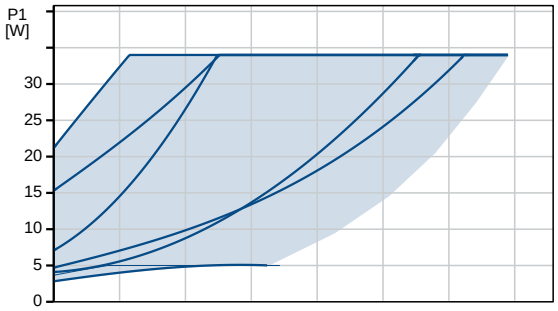

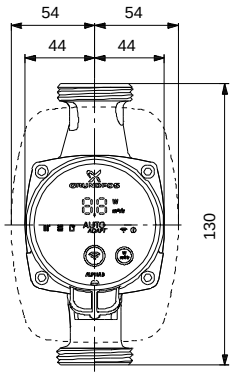

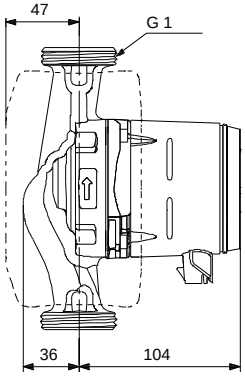

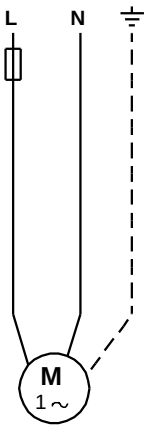

Názov spoločnosti: VPK, s.r.o.
Vytvoril: Baloga Martin
Telefón: +421 944 258 730
Email: info@cerpacia-technika.sk
Dátum: 30.9.2020

99371950 ALPHA3 15-60 130

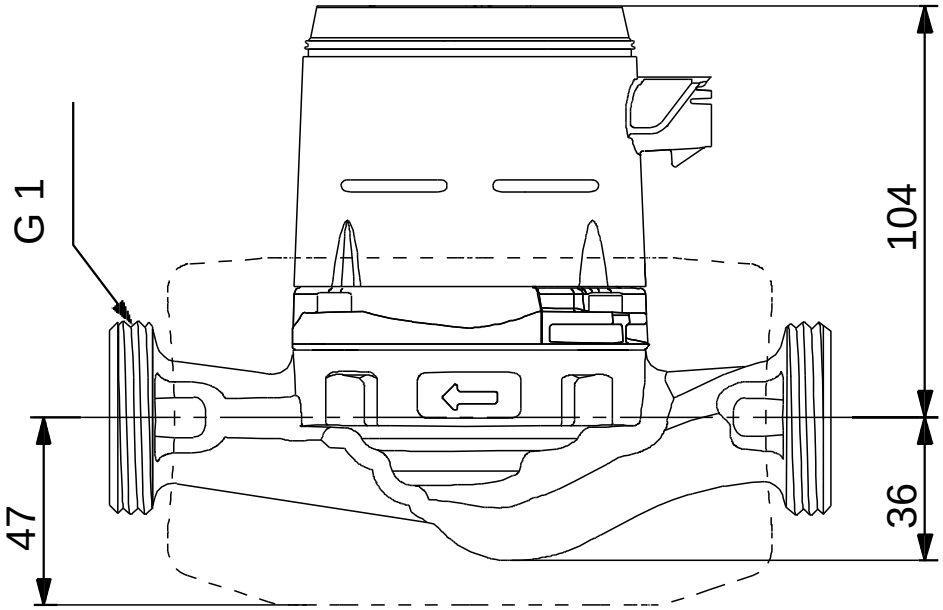

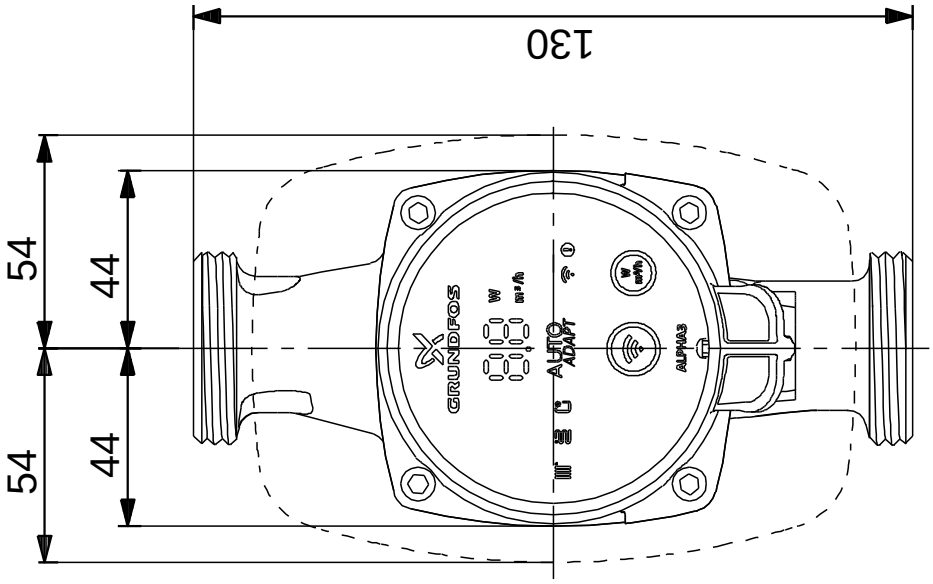

Upozornenie! Všetky jednotky musia byť v [mm], pokiaľ nie je uvedené inak.
Poznámka: Tento zjednodušený rozmerový náčrtok nezobrazuje všetky detaily.

Názov spoločnosti: VPK, s.r.o.
Vytvoril: Baloga Martin
Telefón: +421 944 258 730
Email: info@cerpacia-technika.sk
Dátum: 30.9.2020

99371950 ALPHA3 15-60 130

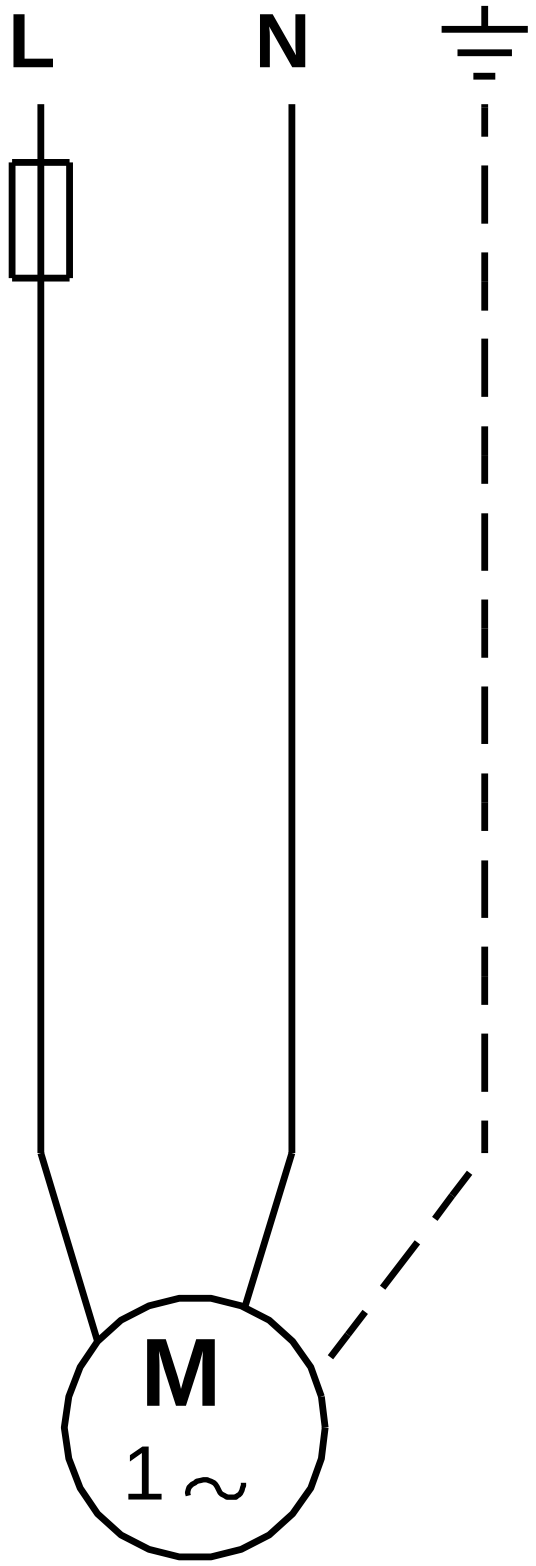

Upozornenie! Všetky jednotky sú v [mm], pokiaľ nie je uvedené inak!

Názov spoločnosti:	VPK, s.r.o.
Vytvoril:	Baloga Martin
Telefón:	+421 944 258 730
Email:	info@cerpacia-technika.sk
Dátum:	30.9.2020

Objednávacie údaje:

Názov výrobku:	ALPHA3 15-60 130
Množstvo:	1
Objednacie číslo:	99371950
Cena:	

Celkom: Cena na požiadanie